Oberbecksener Straße 97 | D-32547 Bad Oeynhausen
Telefon: +49(0)57 31-7 55 07-0 | Fax: -7 55 07-60
E-Mail: info@hagor.de | www.hagor.de

SOLKS 75” Landscape

Outdoorsystem inkl. Heizung und Lüftung

Art.-Nr.: 2579

Die hochwertige Outdoorsystem SOLKS 75” Landscape ist ideal für Bildschirme mit einer Größe von 75" (191 cm).

Das Outdoorsystem verfügt über eine VESA-Aufnahme, welche von min. 200 x 200 mm bis max. 800 x 600 mm bestückt werden kann. Sie bietet eine Auszugsfunktion bis max. 648 mm, was eine optimale Servicezugänglichkeit gewährleistet.

Das 6,4 mm dicke chemisch entspiegelte Schutzglas (VSG) schützt den Bildschirm effektiv. Die Stele erfüllt die Schutzarten IP 65 / NEMA 4 (Front) und IP 54 (Rückseite).

Zum Schutz vor Fremdzugriff und Vandalismus ist das System abschließbar. Zudem ist im Gehäuse genug Platz für die Positionierung eines Mini-PC oder einer Set-Top-Box.

Das thermostat- und sensorgesteuerte Temperaturmanagement, einschließlich einer Air Curtain vor dem Panel, ermöglicht den Betrieb in einem Temperaturbereich von -25 °C bis +40 °C*.

Die schlag- und kratzfeste Pulverbeschichtung ist lösungsmittelfrei und im Standard dunkelgrau (C5, RAL 7016).

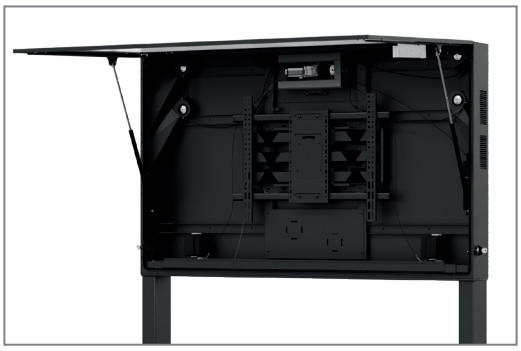

Thermostat- & sensorgesteuertes Temperaturmanagement

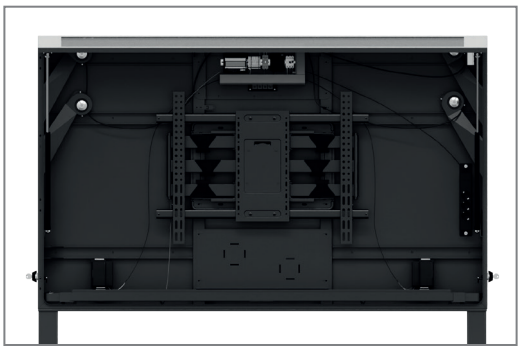

VESA, min. 200 x 200 mm - max. 800 x 600 mm

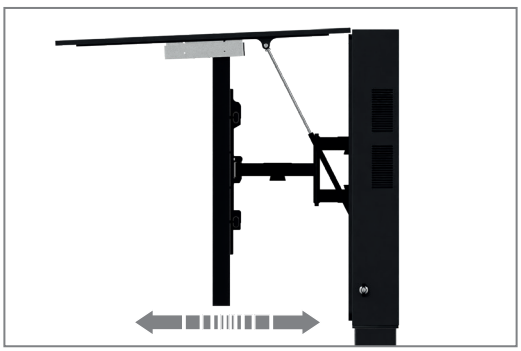

VESA-Aufnahme ausziehbar für gute Servicezugänglichkeit



*Bitte beachten! Auch der verbaute Bildschirm muss für den Temperaturbereich geeignet sein. | Technische Änderungen vorbehalten | Dieses Dokument ist Eigentum der HAGOR Products GmbH. Weitergabe sowie Vervielfältigung dieses Dokuments, Verwertung und Mitteilung seines Inhalts sind verboten, soweit nicht ausdrücklich gestattet. Zuwiderhandlung verpflichten zu Schadenersatz. Alle Rechte für den Fall der Patent-, Gebrauchsmuster- oder Geschmacksmustereintragung vorbehalten.

Oberbecksener Straße 97 | D-32547 Bad Oeynhausen
Telefon: +49(0)57 31-7 55 07-0 | Fax: -7 55 07-60
E-Mail: info@hagor.de | www.hagor.de

SOLKS 75” Landscape

Outdoorsystem inkl. Heizung und Lüftung

Art.-Nr.: 2579

- Geeignet für Bildschirme mit 75” | 191 cm
- VESA-Aufnahme,
  min. 200 x 200 mm - max. 800 x 600 mm
- Inkl. Auszugsfunktion des Bildschirms
  für optimale Servicezugänglichkeit, max. 648 mm
- 100 mm maximale Einbautiefe
- Ausreichend Platz für Mini-PC oder Set Top Box
- 6,4 mm chemisch entspiegeltes Schutzglas (VSG)
- Gefertigt nach: IP 65 / NEMA 4 (Front)
  und IP 54 (Rückseite)
- Outdoorsystem ist abschließbar,
  Schutz vor Fremdzugriff und Vandalismus
- Material: Stahlblech, korrosionssicher
  beschichtet Norm C5, RAL 7016

- Dank hochwertiger Heizung und Hochleistungslüftung
  geeignet für einen Umgebungstemperaturbe-
  reich zwischen -25° C und +40° C*
- Thermostat- und sensorgesteuertes Temperatur-
  management, inkl. Air-Curtain vor dem Panel
- Optional:
  - WLAN Rundstrahlantenne (Art.-Nr.: 2561)
  - PCAP-Touchfolie 40TP 75” (Art.-Nr.: 2565)
  - Sensorik/Fernüberwachung Zustände (Art.-Nr.: 2568)
  - Frontscheibe Solarprotect 75” (Art.-Nr.: 2566)

  Solarprotect ist eine IR- und UV-filternde Spezial-verglasung, die die Belastung im Gehäuse durch Sonneneinstrahlung signifikant reduziert. Empfohlen wird der Einsatz bei südlicher Ausrichtung, direkter Sonneneinstrahlung, in wärmeintensiven Klimazonen oder exponierten Höhenlagen ab ca. 1000 m.

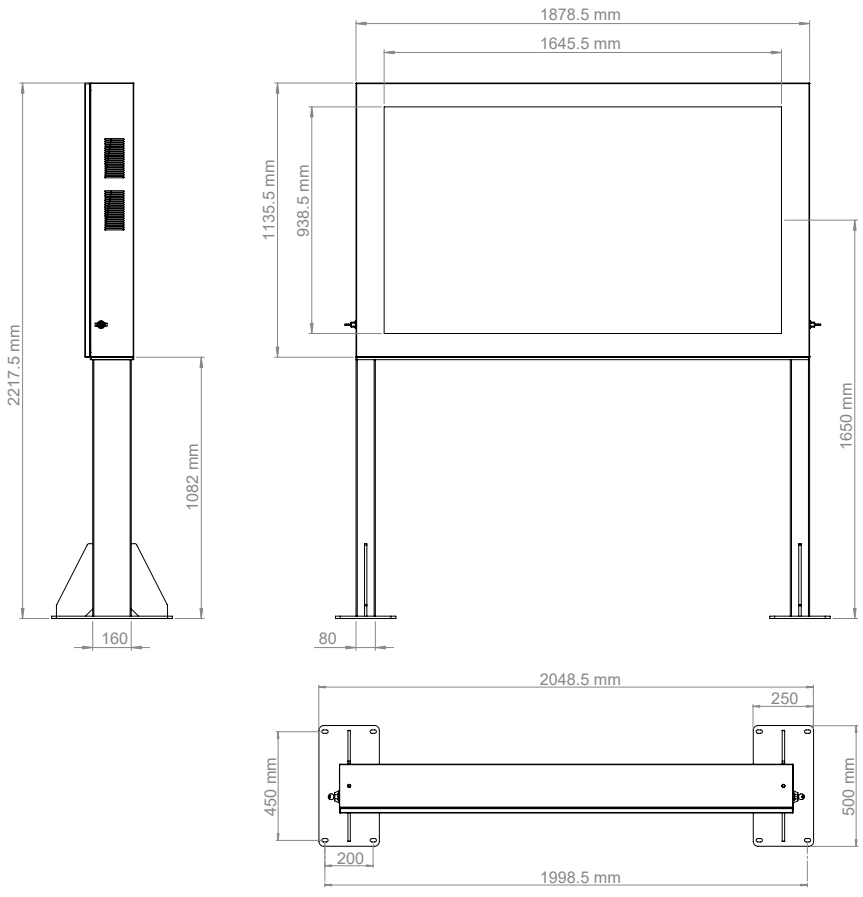

*Bitte beachten! Auch der verbaute Bildschirm muss für den Temperaturbereich geeignet sein. | Technische Änderungen vorbehalten | Dieses Dokument ist Eigentum der HAGOR Products GmbH.
Weitergabe sowie Vervielfältigung dieses Dokuments, Verwertung und Mitteilung seines Inhalts sind verboten, soweit nicht ausdrücklich gestattet. Zuwiderhandlung verpflichten zu Schadenersatz.
Alle Rechte für den Fall der Patent-, Gebrauchsmuster- oder Geschmacksmustereintragung vorbehalten.

Oberbecksener Straße 97 | D-32547 Bad Oeynhausen
Telefon: +49(0)57 31-7 55 07-0 | Fax: -7 55 07-60
E-Mail: info@hagor.de | www.hagor.de

SOLKS 75” Landscape

Outdoorsystem inkl. Heizung und Lüftung

Art.-Nr.: 2579

Outdoorsystem – Temperaturbereich & Haftung

1. Technische Spezifikationen – Klimaeigenschaften

Betriebstemperatur	-25 °C bis +40 °C
Relative Luftfeuchtigkeit	10 % bis 90 % (nicht kondensierend)
Belüftung	Aktive Luftzirkulation durch integriertes Lüftersystem
Sonneneinstrahlung	Passive Aufheizung möglich – ggf. Display mit erweitertem Temperaturbereich erforderlich

Hinweis:

Die angegebenen Betriebswerte gelten unter Normbedingungen mit freier Luftzirkulation. Bei direkter Sonneneinstrahlung oder ungünstiger Aufstellung (z. B. nach Süden, ohne Verschattung) kann es zu einem thermischen Wärmestau im System kommen. Dies kann die maximale Temperatur im Inneren übersteigen.

2. Sicherheit & Betrieb

Einsatzumgebung & Temperaturbedingungen

Die Outdoorsysteme wurden für den Einsatz im Außenbereich unter typischen mitteleuropäischen Witterungsbedingungen entwickelt. Die empfohlene Betriebstemperatur liegt zwischen -25 °C und +40 °C. Eine dauerhaft sichere Funktion setzt voraus, dass die maximale Umgebungstemperatur diesen Wert nicht übersteigt.

Achtung:

Direkte Sonneneinstrahlung, insbesondere bei südlicher Ausrichtung oder in vollständig geschlossenen Aufbausituationen, kann die Innentemperatur über die Umgebungstemperatur hinaus signifikant erhöhen. Dies gilt auch bei eingeschränkter Luftzirkulation oder zusätzlicher Abwärme durch verbaute Geräte (z. B. Displays, Mediaplayer, Router etc.).

Hinweise zur Geräteauswahl

- Verwenden Sie ausschließlich Geräte, die für erhöhte Umgebungstemperaturen (bis mindestens +50 °C) spezifiziert sind.
- Prüfen Sie Herstellerangaben zu den zulässigen Betriebstemperaturen des einzubauenden Equipments.
- Der Stelenhersteller übernimmt keine Haftung für Schäden, die durch ungeeignete Geräte oder thermische Überlastung entstehen.

Empfehlungen zur Vermeidung von Wärmestau

- Vermeiden Sie direkte Süd-/West-Ausrichtung ohne Verschattung.
- Stellen Sie sicher, dass Lüfter und Luftauslässe nicht blockiert sind.

*Bitte beachten! Auch der verbaute Bildschirm muss für den Temperaturbereich geeignet sein. | Technische Änderungen vorbehalten | Dieses Dokument ist Eigentum der HAGOR Products GmbH. Weitergabe sowie Vervielfältigung dieses Dokuments, Verwertung und Mitteilung seines Inhalts sind verboten, soweit nicht ausdrücklich gestattet. Zuwiderhandlung verpflichten zu Schadenersatz. Alle Rechte für den Fall der Patent-, Gebrauchsmuster- oder Geschmacksmustereintragung vorbehalten.